Շարժական հենարաններ

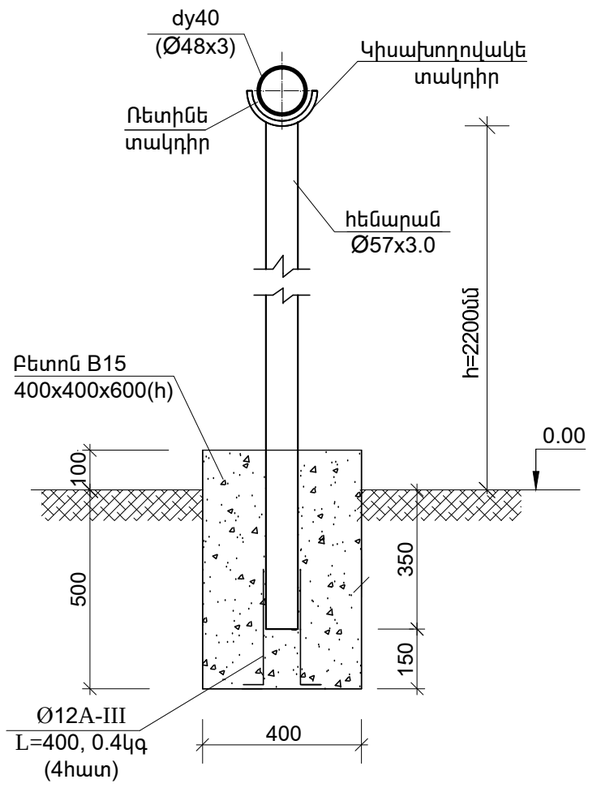

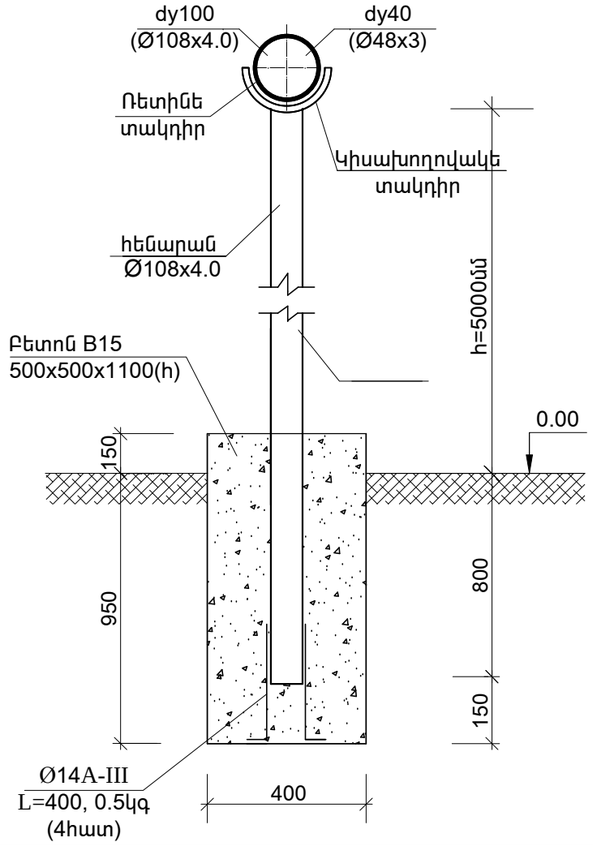

Գազահաշվիչի հենարան

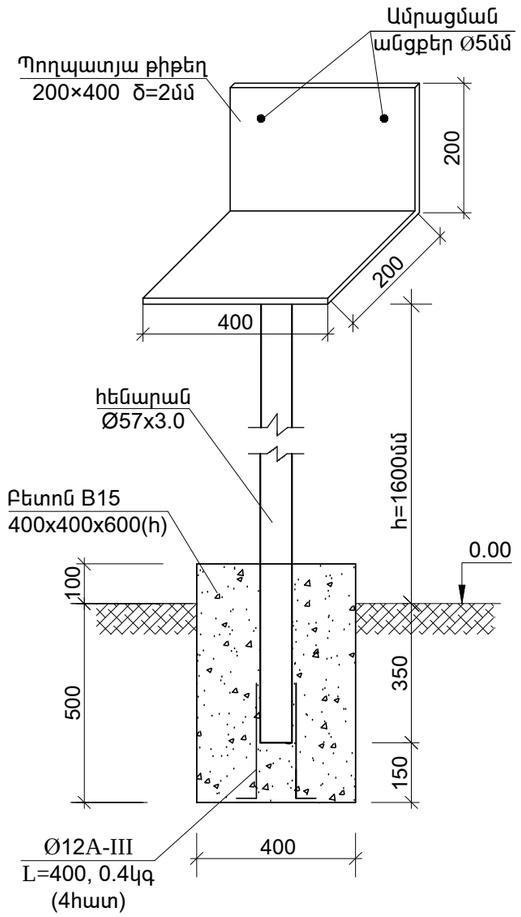

Գազատարի ամրացում ցանկապատի վրա

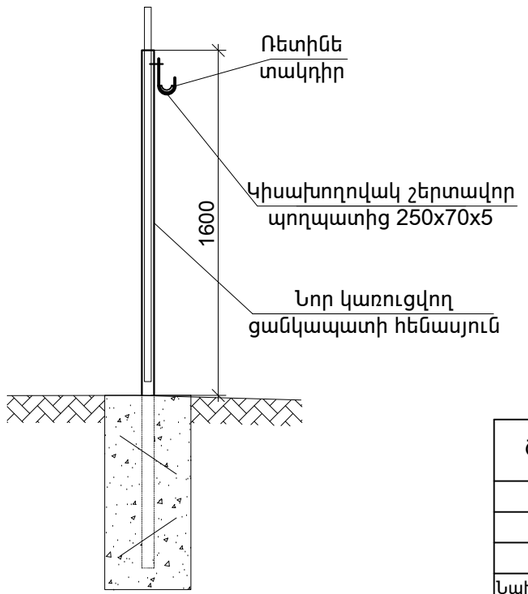

Աշխատանքային ծավալներ

ՀՀ ը/կ	Աշխատանքի անվանում	Տիպ,մակ-նիշ,ստան-դարտ	Չափմ. միավոր	Քանակը	Միավորի կշիռը
1	2	3	4	5	6
1	Գազահաշվիչ պահարանով	AG 75-10	լր-զմ	1	
2	Պողպատյա թիթեղ 200x400մմ, δ=2մմ		մ² / կգ	0.2 / 2,51	
3	Փական dy40		հատ	2	
4	Պողպատե խողովակների տեղադրում dy40(48x3) , ներառյալ ձևավոր մասերը		գծ.մ	257.0	
5	Պողպատե խողովակների տեղադրում dy100(Ø108x4), ներառյալ ձևավոր մասերը		գծ.մ	30.0	
6	Ներմիացում գործող d=89մմ գ/ճ գազատարին		միացում	1	
7	Հենարաններ ոչ ստանդարդ խողովակներից Ø57x3.0		գծ.մ	77.0	
8	Հենարաններ ոչ ստանդարդ խողովակներից Ø89x3.5		գծ.մ	12.0	
9	Հենարաններ ոչ ստանդարդ խողովակներից Ø108x4.0		գծ.մ	46.5	
10	Խցափակիչ Ø108x4.0		հատ	8	
11	Կիսախողովակների տեղադրում հենարաններ վրա		կգ	15.0	
12	Կիսախողովակ շերտավոր պողպատից 250x70x5		կգ	13.0	
13	Ռետինե տակդիրներ		մ²	2.5	
14	Ամրան Ø12AIII, L=400		կգ	27.0	0.9
15	Ամրան ∅14 AIII, L=400		կգ	12.0	1.2
16	Փոսերի քանդում ձեռքով բնահողում		մ³	12.0	
17	Բետոնե հիմքերի ստեղծում հենարանների տակ B15		մ³	5.6	
18	Ավելորդ գրունտի հեռացում		մ³ / տ	5.0 / 9.0	
19	Խողովակների արտափչում օդով		գծ.մ	287.0	
20	Խողովակների պնևմատիկ փորձարկում		գծ.մ	287.0	
21	Խողովակների և հենարանների յուղաներկում 2 անգամ		մ²	80.0	

Ծրագրի առաջադրանք՝ TAT-04				Դաշտաքարի մանկապարտեզի կառուցում		
				Գազամատակարարման արտաքին ցանց	ՓՈՒԼ	ԹԵՐԹ	ԹԵՐԹԵՐ
					ԱՆ	Գ-5	5
Նախագծ.	Ա. Թորոսյան			Աշխատանքային ծավալներ, հենարաններ	INTER energia	ԻՆՏԵՐ էներգիա ՍՊԸ
Պաշտոն	Ազգանուն	Ստորագր.				